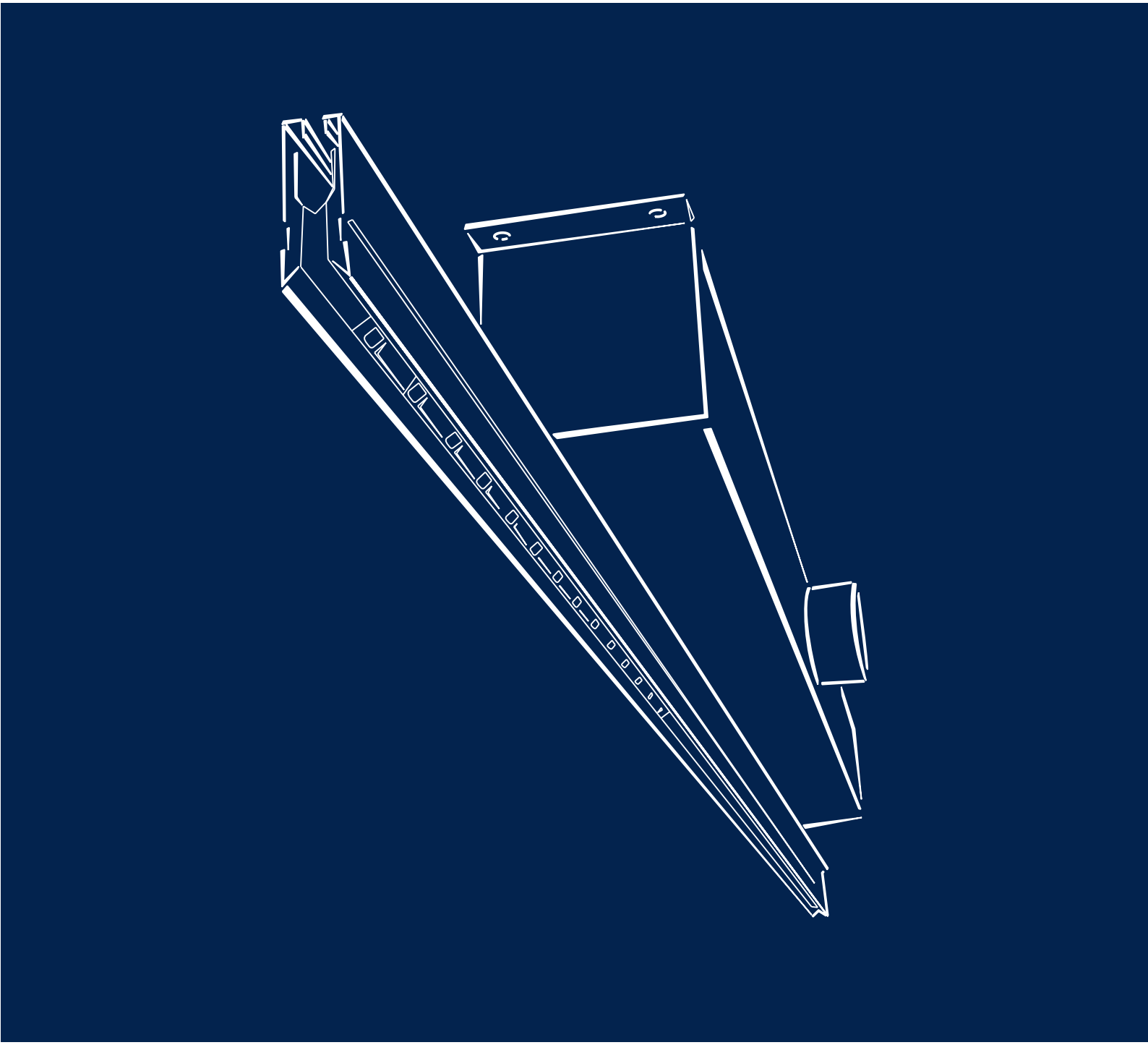

CSV/CSH 条缝型射流风口

BARCOL-AIR

CSV/CSH 条缝型射流风口

目录 页码

型号定义	2
空气分配器的节能性	3
纤薄而时尚的外观	4
不可拆卸和可拆卸型风口选择	5
送风型、回风型与装饰型风口的选择	5
风口的防凝露处理	6
静压箱的防凝露处理	6
风口的对接方式	6
CSV和CSH的出风槽表面视图	7
静压箱及风口尺寸	8
进风口尺寸	8
性能参数	9-10
选型举例	10

CSV/CSH 条缝型射流风口

型号定义

C-S-V-2-1-0-4-2-1500-1000-AC

CSV 第一、二、三位：产品组

CSV=三向交叉导流条缝型射流风口
CSH=单向直射导流条缝型射流风口

2 第四位：单槽宽度

2=单槽宽度23. 5mm
1=非标另述

1 第五位：静压箱配置

0=无静压箱
1=带非保温静压箱
3=带保温静压箱
9=非标另述

0 第六位：安装

0=不可拆卸式
1=可拆卸式

4 第七位：表面处理

4=白色　RAL9010(标准色)
1=非标另述

2 第八位：槽数

1-8槽可选
9=非标另述

1500 第九位：风口长度，单位mm

1000 第十位：静压箱长度，单位mm

AC 第十一位：防凝露型

选型示例：

CSV2104-2-1500-1000　表示：
CSV条缝型射流风口；2槽；单槽宽度23. 5mm；带非保温静压箱；不可拆卸式；喷涂白色RAL9010；风口长度1500mm，静压箱长度1000mm。

CSV/CSH 条缝型射流风口

空气分配器的节能性

Barcol-Air 条缝型射流风口用于通过使用更少的空气产生更多的能效的建筑。这种多方向射流、细长型的风口通过使用少量的空气来最大限度地混合房间混合区里的空气，推动房间舒适区的空气平稳循环流动，给人员创造一种无吹风感、舒适并节能的环境。

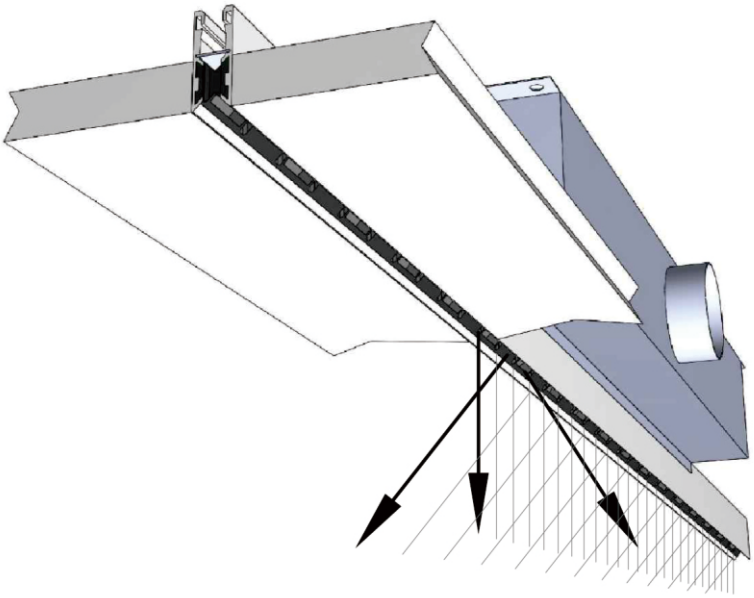

这种设计确保了空气混合区完全在舒适区上面，风口气流诱导比高，在喷射过程中风速迅速衰减并达到人员区几无吹风感，从而保证了人员活动区的舒适性。

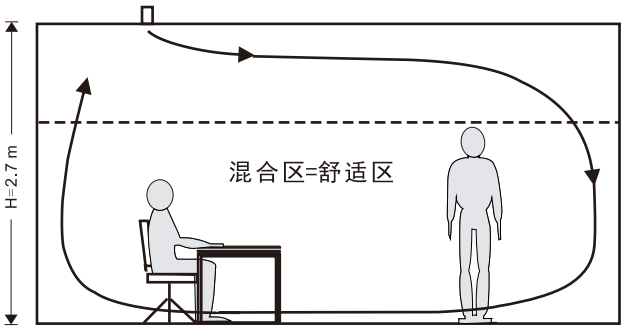

传统风口

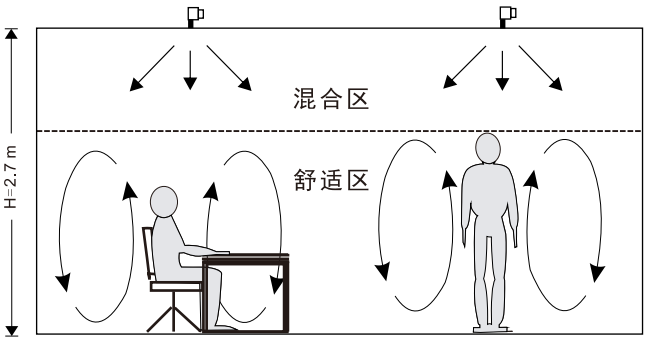

Barcol-Air 条缝型送风口

CSV/CSH 条缝型射流风口

纤薄而时尚的外观

Barcol-Air CSV/CSH 条缝型射流风口设计宽度仅只有23. 5mm, 纤薄的风口配合天花造型使用，外观极其时尚、美观。

CSV/CSH 条缝型射流风口

不可拆卸和可拆卸型风口选择

Barcol-Air 条缝型射流风口有不可拆卸式和可拆卸式两种安装方式，可根据现场安装条件和后期维护灵活进行选择。

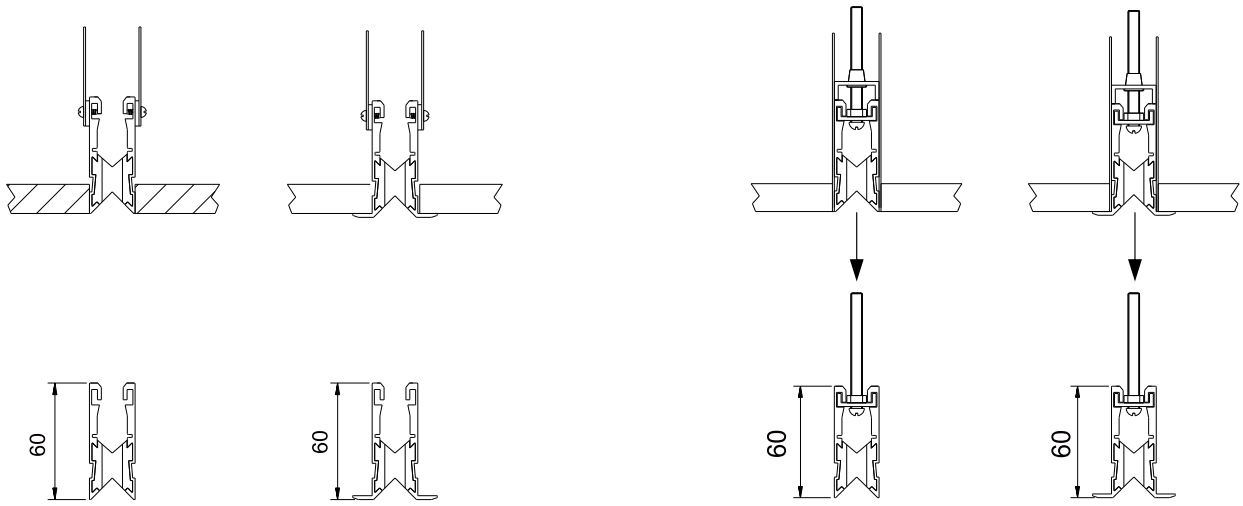

不可拆卸式　　可拆卸式

可拆卸式风口是通过导流部件里的固定螺丝将风口固定在静压箱出风口位置。这种固定方式方便于先安装静压箱及吊顶面，然后再安装风口；同时也便于后期的风口拆卸。

送风型、回风型与装饰型风口的选择

Barcol-Air 条缝型射流风口配合完整的静压箱可用于送风和回风，或者不带静压箱用于天花回风和单纯用于装饰、增强建筑美感。

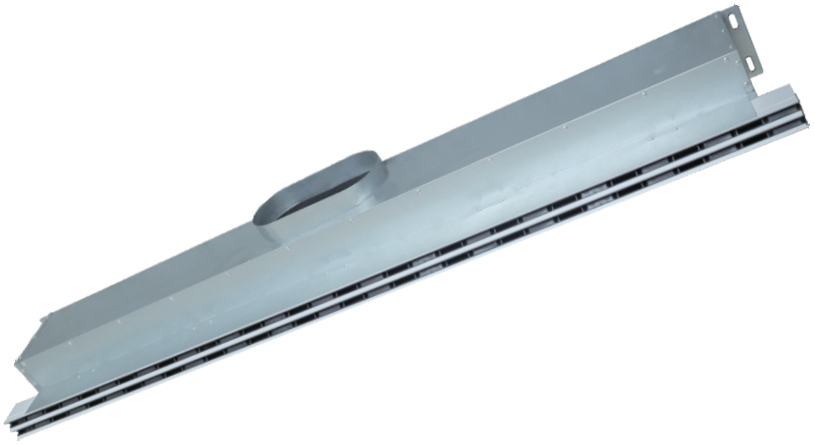

CSV/CSH 条缝型射流风口

风口的防凝露处理

风口的防凝露处理是对风口边框采用和导流部件类似的非金属材料，因为低温的金属表面非常容易产生凝结水。防凝露风口可以确保送风温度低于房间露点温度5摄氏度时也不会结露。

静压箱的防凝露处理

静压箱的防凝露处理是对静压箱进行内贴保温棉来防止静压箱结露。保温棉的厚度需要根据环境温度和送风温度来确定。

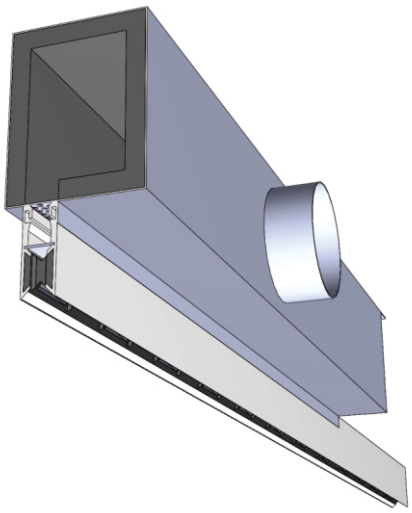

风口的对接方式

当风口首尾相连，组合成连续长条时，使用尼龙插条将相邻的两个风口拼接在一起。将尼龙插条的一端安装在上一个出风槽，将露出的另一端插入下一个出风槽即可实现相邻两个风口的首尾无缝拼接。

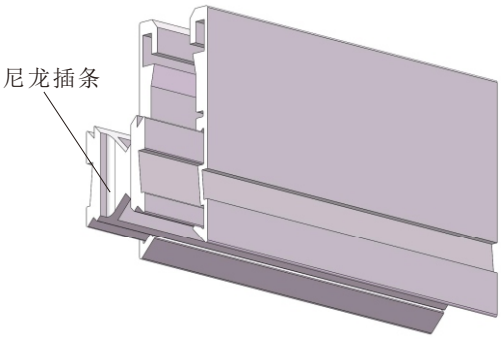

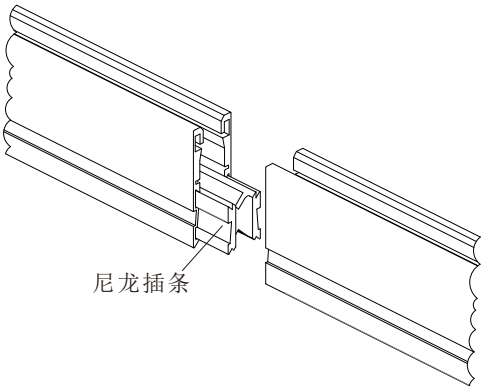

CSV/CSH 条缝型射流风口

CSV和CSH的出风槽表面视图

CSV-固定式三向交叉送风散流器			
单槽	双槽	三槽	四槽

CSH-固定式单向送风/回风散流器			
单槽	双槽	三槽	四槽
			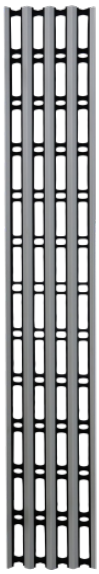

CSV/CSH 条缝型射流风口

静压箱及风口尺寸

	单槽	双槽	三槽	四槽
不可拆卸式	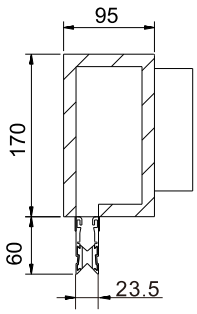	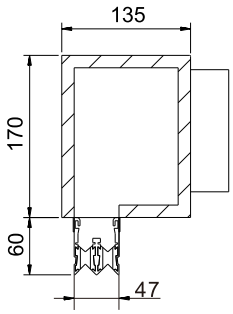	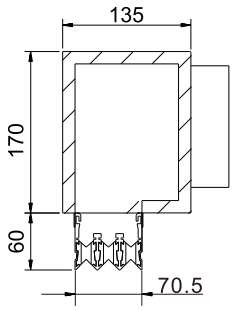	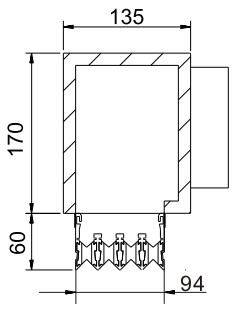

	单槽	双槽	三槽	四槽
可拆卸式	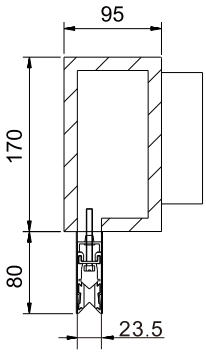	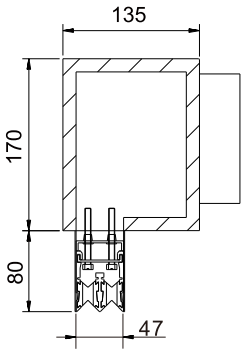	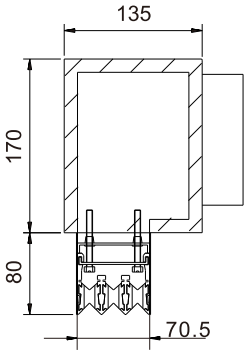	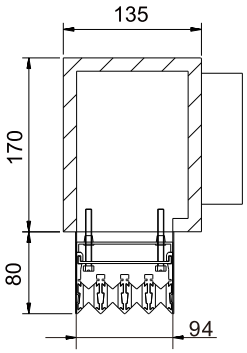

进风口尺寸（以下尺寸基于静压为20Pa）

长度	单槽	双槽	三槽	四槽
900 mm	1 × 125 mm dia	1 × 160 mm dia	1 × 200 mm dia	2 × 160 mm dia
1200 mm	1 × 125 mm dia	1 × 200 mm dia	2 × 160 mm dia	2 × 200 mm dia
1500 mm	1 × 160 mm dia	1 × 200 mm dia	2 × 200 mm dia	2 × 200 mm dia
1800 mm	1 × 160 mm dia	2 × 160 mm dia	2 × 200 mm dia	2 × 200 mm dia

接口规格	尺寸
125 mm dia	125 mm dia 圆形
160 mm dia	160 mm dia 椭圆形 130×174
200 mm dia	200 mm dia 椭圆形 130×237

CSV/CSH 条缝型射流风口

性能参数

CSV 单槽									
静压箱压力	Pa		6	10	15	20	30	40	50
风量	m³/h 每米静压箱长度		54	70	80	94	114	127	141
风速	m/s	X=0.1m	0.024	0.031	0.038	0.046	0.054	0.058	0.061
		X=1.1m	0.035	0.061	0.065	0.068	0.071	0.078	0.086
		X=1.6m	0.062	0.074	0.076	0.087	0.092	0.098	0.122
噪音值	Lp(A)		21.9	21.9	23.3	24.7	29.3	32.8	36.7
	NC		16	16	16	17	23	28	33
CSV 双槽									
静压箱压力	Pa		6	10	15	20	30	40	50
风量	m³/h 每米静压箱长度		107	138	163	187	225	253	283
风速	m/s	X=0.1m	0.025	0.034	0.043	0.044	0.045	0.052	0.060
		X=1.1m	0.036	0.055	0.063	0.070	0.074	0.082	0.085
		X=1.6m	0.068	0.085	0.094	0.100	0.104	0.115	0.131
噪音值	Lp(A)		20.6	21.1	23.4	26.3	31.5	35.8	40.2
	NC		16	16	16	21	26	31	36
CSV 三槽									
静压箱压力	Pa		6	10	15	20	30	40	50
风量	m³/h 每米静压箱长度		163	208	245	283	343	393	437
风速	m/s	X=0.1m	0.021	0.030	0.045	0.050	0.052	0.054	0.068
		X=1.1m	0.034	0.056	0.060	0.065	0.070	0.088	0.090
		X=1.6m	0.068	0.080	0.082	0.098	0.110	0.120	0.135
噪音值	Lp(A)		21.3	23.4	28.4	33.5	37.6	41.4	45.3
	NC		16	16	21	26	31	36	40
CSV 四槽									
静压箱压力	Pa		6	10	15	20	30	40	50
风量	m³/h 每米静压箱长度		212	269	324	374	452	516	577
风速	m/s	X=0.1m	0.025	0.025	0.035	0.038	0.045	0.055	0.066
		X=1.1m	0.040	0.060	0.062	0.068	0.072	0.098	0.102
		X=1.6m	0.080	0.090	0.085	0.112	0.120	0.124	0.140
噪音值	Lp(A)		22.5	24.4	30.6	35.3	40.5	44.1	48.5
	NC		16	17	23	28	36	39	44

注：
1.所测试的风口安装距地面的高度为2.7m。
2.静压箱内贴13mm厚度保温棉。
3.风速测量点位于风口中线位置。
4.X是风速测量点距地面的高度。

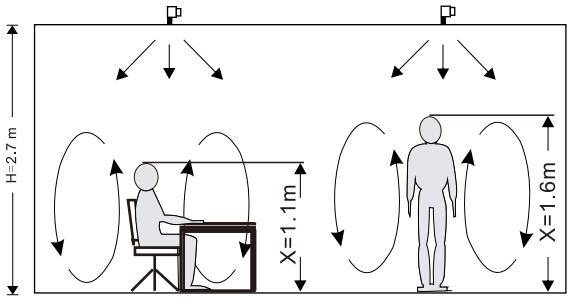

CSV/CSH 条缝型射流风口

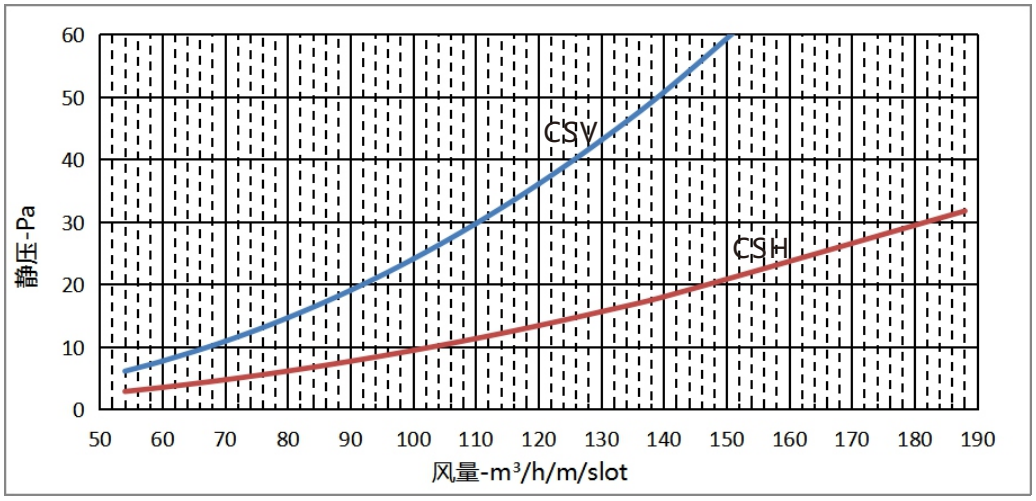

CSV/CSH 静压与风量的关系图

Barcol-Air 条缝型射流风口有CSV、CSH两种，可根据客户需求进行选择，风口长度和风口槽数需要根据要求的静压来进行选择。可通过如上CSV/CSH静压与风量的关系图来选择风口的有效长度（即静压箱长度）。

选型举例

要求送风量为280立方米/小时，静压箱静压为20Pa。

第一步：根据关系图可以看出当静压为20Pa时，送风量为94立方米/小时/米/槽。

第二步：通过计算可得在不同槽数要求下的风口有效长度。

单槽：280/94/1=2.98米

双槽：280/94/2=1.49米

三槽：280/94/3=0.99米

四槽：280/94/4=0.74米

第三步：根据需求确定槽数为2槽，风口有效长度为1.5米。

BARCOL-AIR

巴科尔环境系统(佛山)有限公司
佛山市顺德区大良街道顺翔路28号A 邮编：528300
电话：0757-22382867 传真：0757-22382857
www.barcolair.cn

上海分公司
上海市闵行区宜山路1888号瑞特大厦312室 邮编：200030
电话：021-33634483
电子邮箱：info@cn.barcolair.net